CACHE CONTENEUR POUBELLE

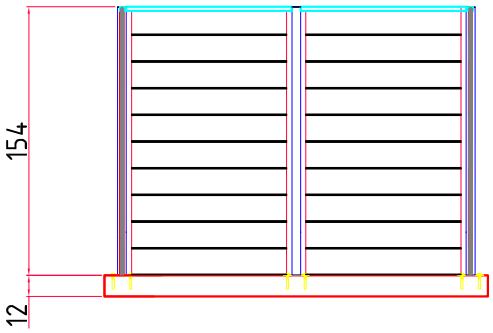

Dalle Préfabriquée - Béton Gris - Epaisseur 12 cm.
Douilles M12 pour Fixation Poteaux.
Poteaux Métalliques - Peinture Thermolaqué.
Lames Composite.
Nous proposons 4 Types de Produits:
1 ou 2 Conteneurs Perpendiculaires ou Parallèles à la Voirie.
Manutention : Ancres Artéon 1T3

PER 2 1230 kg

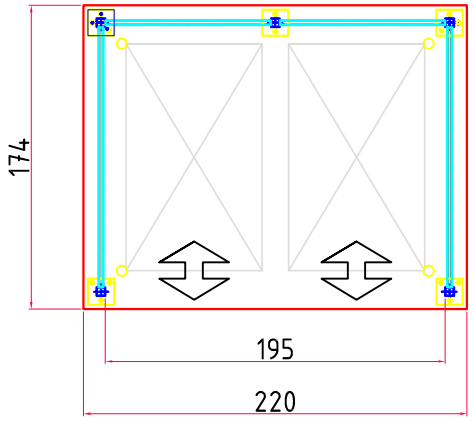

PER 1 707 kg

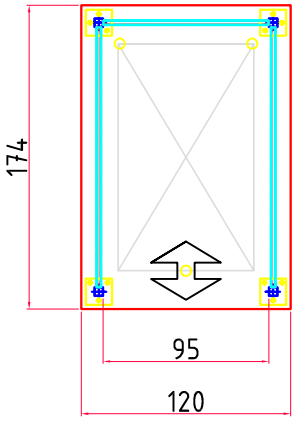

PAR 2 1270 kg

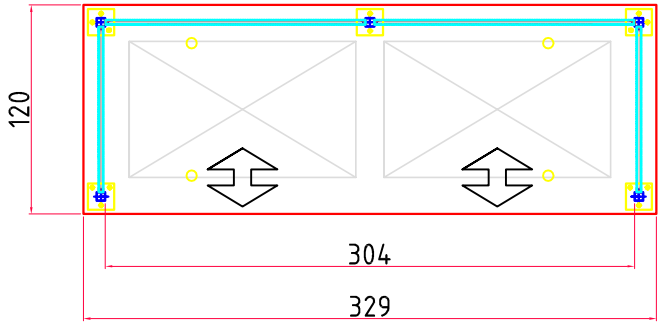

PAR 1 695 kg

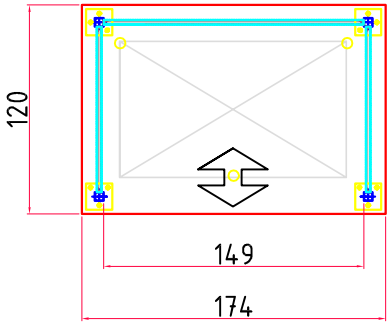

20 rue de la murette ZA la Glèbe 12200 SAVIGNAC
Tel. 05 65 29 63 72 Fax. 05 65 29 64 22 guillot.prefa@wanadoo.fr - www.guillotprefa.fr